SERIE V17

Funktionsventile

YES - Ventil
NOT - Ventil
UND - Ventil
ODER - Ventil

Funktion	Technische Daten		Material	
Funktionsventile mit Innengewinde oder Steckanschluss in Aluminium. Diese Ventile dienen als Logik-Verknüpfung in pneumatischen Steuerungen	**Bauart**	**Sitzventil**	**Ventilgehäuse**	Aluminium-eloxiert
	Anschluss	4 mm Steckanschluss, M5, G1/8 und G1/4	**Innenteile**	Messing MS58
	Nennweite	2,5 mm	**Dichtung**	NBR
	Betriebsdruck	2 - 10 bar	**Druckfeder**	Edelstahl
	Medium	50 μ gefilterte, geölte oder ölfreie Druckluft	**Ventilkolben**	Aluminium vernickelt
	Nenndurchfluss	100 Nl/min bei 6 bar und 1 bar Druckdifferenz		
	Temperatur	max. + 60 °C		
	Schaltzeit (YES/NOT)	10 ms		
	Einsatzbereich	Typische Pneumatikanwendungen		

Oder-/Undventil

4mm Steckanschluss

ø4 Steck
Durchfluss 100 Nl/min

Oder-Ventil

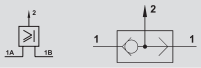

ø4 Steck

Bestell-Nr.	Typ	Anschlüsse	VPE
21170533	L-OR-4-AL	ø4 mm	1

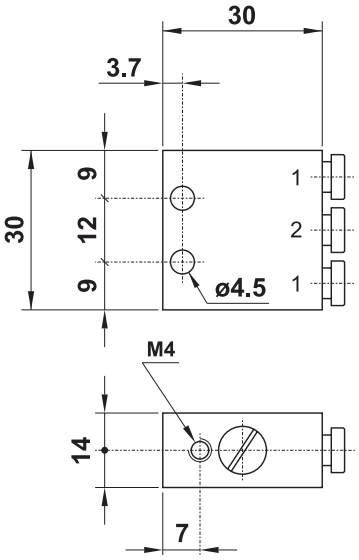

Und-Ventil

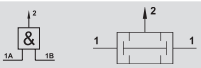

ø4 Steck

Bestell-Nr.	Typ	Anschlüsse	VPE
21178723	L-AND-4-AL	ø4 mm	1

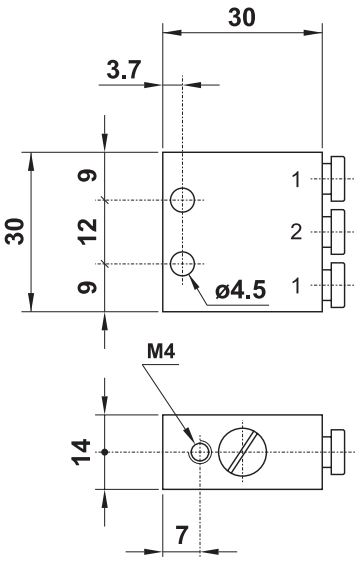

Technische Daten siehe Seite 211.
Technische und optische Änderungen vorbehalten.

3/2 Yes-Ventil / 3/2 Not-Ventil

4mm Steckanschluss

ø4 Steck
Durchfluss 100 Nl/min

3/2 Yes-Ventil Federrückstellung NG

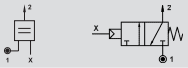

ø4 Steck

Bestell-Nr.	Typ	Anschlüsse	VPE
21178725	L-Yes-4-AL	ø4 mm	1

3/2 Not-Ventil Federrückstellung NO

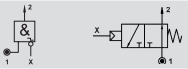

ø4 Steck

Bestell-Nr.	Typ	Anschlüsse	VPE
21178724	L-NOT-4-AL	ø4 mm	1

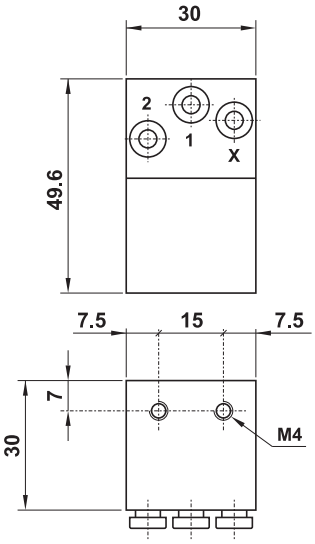

V17

Oder-/Undventil

G1/8
Durchfluss 100 Nl/min

Oder-Ventil

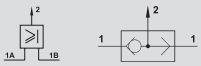

G1/8

Bestell-Nr.	Typ	Anschlüsse	VPE
21170532	L-OR-1/8-AL	G1/8	1

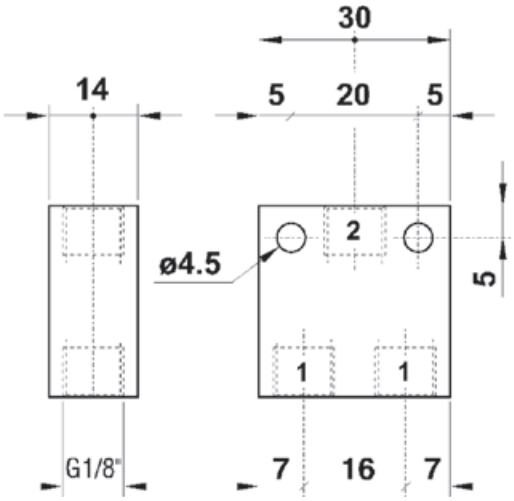

Und-Ventil

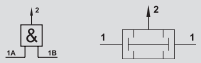

G1/8

Bestell-Nr.	Typ	Anschlüsse	VPE
21178722	L-AND-1/8-AL	G1/8	1

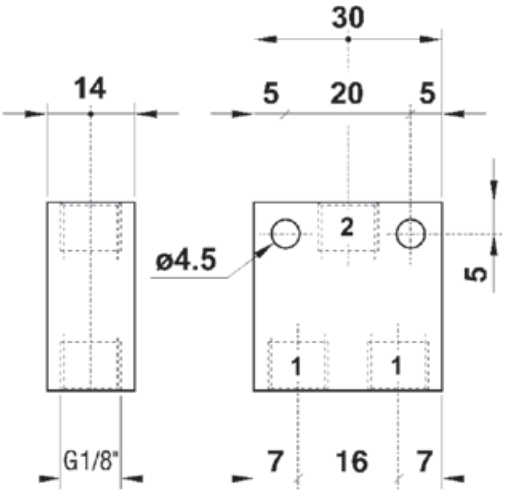

Technische Daten siehe Seite 211.
Technische und optische Änderungen vorbehalten.

Oderventile

G1/8 - G1/4
Durchfluss 100 Nl/min

Oder-Ventil - T-Form

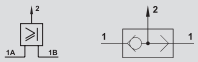

G1/8

Bestell-Nr.	Typ	Anschlüsse	VPE
21170534	L-ORT-1/8-AL	G1/8	1

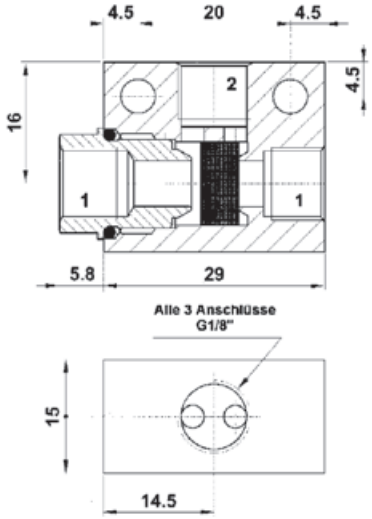

Oder-Ventil - T-Form

G1/4

Bestell-Nr.	Typ	Anschlüsse	VPE
21170535	L-ORT-1/4-AL	G1/4	1

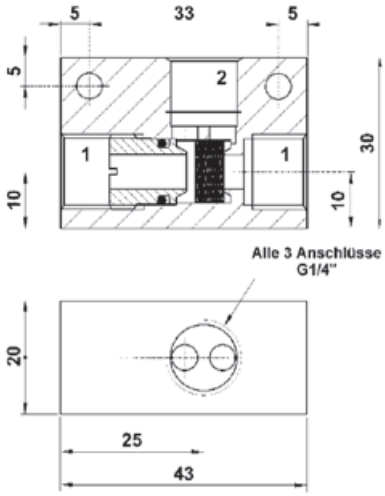

V17

Technische Daten siehe Seite 211.
Technische und optische Änderungen vorbehalten.

Notizen